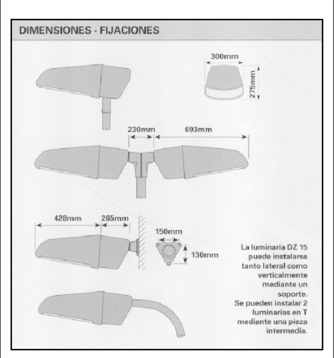

LUMINARIA DZ-15

CONJUNTO SYGMA

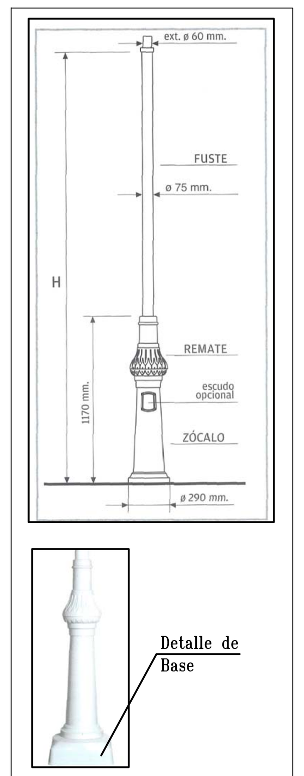

COLUMNA COLONIAL

COLUMNAS PE

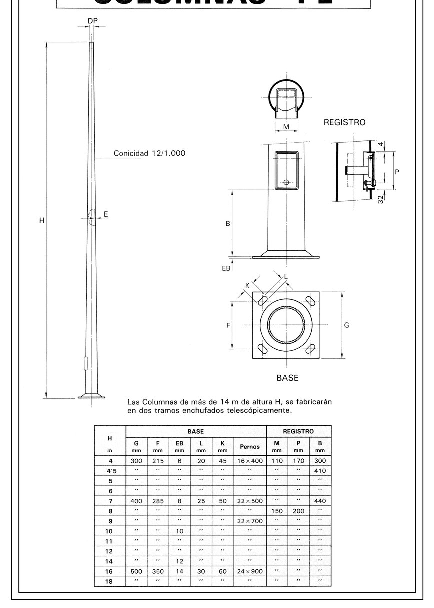

Las Columnas de más de 14 m de altura H, se fabricarán en dos tramos enchufados telescópicamente.

H m	BASE G mm	F mm	EB mm	L mm	K mm	Pernos	REGISTRO M mm	P mm	B mm
4	300	215	6	20	45	16×400	110	170	300
4'5	"	"	"	"	"	"	"	"	410
5	"	"	"	"	"	"	"	"	"
6	"	"	"	"	"	"	"	"	"
7	400	285	8	25	50	22×500	"	"	440
8	"	"	"	"	"	"	150	200	"
9	"	"	"	"	"	22×700	"	"	"
10	"	"	10	"	"	"	"	"	"
11	"	"	"	"	"	"	"	"	"
12	"	"	"	"	"	"	"	"	"
14	"	"	12	"	"	"	"	"	"
16	500	350	14	30	60	24×900	"	"	"
18	"	"	"	"	"	"	"	"	"

CLASE II IP 66 - IK 10

DIFUSOR: Policarbonato estabilizado contra rayos U.V. OPAL o TRASPARENTE
Ver descripción técnica en la página 42.
Se suministra con portalámparas, reflector de lamas y equipo de encendido.
Incluso el de Doble Nivel (DN).
Apto para lámparas fluorescentes compactas (bajo consumo) de hasta 120 W.

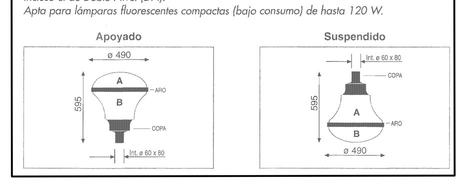

LUMINARIA EUROPA

PLANO:	RED DE ALUMBRADO PUBLICO DETALLES (2/2)
ESCALA:	S/E
PLANO NUM:	8.3
PROYECTO:	PROYECTO DE URBANIZACION SECTOR DE SUELO URBANO NO CONSOLIDADO Nº12A
PROPIETARIO:	GESOUPAR SL/PROBIER SL/LORENZO LAGO Y ESPOSA
SITUACION:	AVDA. DE GALICIA – C/ CAMILO JOSE CELA PONFERRADA (LEON)

ALBERTO IGLESIAS PEREZ
ARQUITECTO

FECHA: JUNIO DE 2008 EXP.-0207
CAMINO DE SANTIAGO, 17– 2º – TFNO. (987) 41 12 12
24400 – PONFERRADA (LEON)